Laser Diode

レーザダイオード Laser Diodes

Tc=25℃

機種名 Type No.	外観図 Package Dimension Type	ピン結線図 Pin Connection Type	特長 Features	絶対最大定格 Absolute Maximum Ratings		電気的光学的特性 Electro-Optical Characteristics					
				光出力 Light Output	動作周囲温度 Operating Temperature	光出力 Light Output	発振開始電流 Threshold Current	動作電流 Operating Current	発振波長 Lasing Wavelength	広がり角(水平) Beam Divergence Parallel	広がり角(垂直) Beam Divergence Perpendicular
				Po	Topr	Po	Ith	Iop	λ	θ//	θ⊥
				mW	℃	mW	mA	mA	nm	deg	deg
SDL-3030-001	A	Ⅰ	低雑音	5	−10～60	3	40	50	790	10	30
SDL-3034-001	A	Ⅰ	非点隔差小	5	−10～60	3	40	50	780	10	28
SDL-3034-101	A	Ⅱ	非点隔差小	5	−10～60	3	40	50	780	10	28
SDL-3060-001	B	Ⅰ	低雑音	5	−10～60	3	40	50	790	10	30
SDL-3140-001	C	Ⅰ	小型・低雑音	5	−10～60	3	40	50	790	10	30
SDL-3140-101	C	Ⅱ	小型・低雑音	5	−10～60	3	40	50	790	10	30
SDL-3140-201	C	Ⅲ	小型・低雑音	5	−10～60	3	40	50	790	10	30
SDL-3144-001	C	Ⅰ	小型・非点隔差小	5	−10～60	3	40	50	780	10	28
SDL-3144-101	C	Ⅱ	小型・非点隔差小	5	−10～60	3	40	50	780	10	28
SDL-4034-151	A	Ⅱ	高出力・短波長	20	−10～50	10	40	60	780	10	25
SDL-4030-001	A	Ⅰ	高出力・短波長	30	−10～50	20	40	70	790	10	25
SDL-4032-001	A	Ⅰ	高出力	30	−10～50	20	40	70	830	10	25
SDL-5030-001	A	Ⅰ	高出力・短波長	40	−10～50	30	40	90	790	10	25
SDL-5032-001	A	Ⅰ	高出力	40	−10～50	30	40	85	830	10	25
SDL-6032-101	A	Ⅱ	高出力	50	−10～50	40	40	100	830	10	25
SDL-7032-101	A	Ⅱ	高出力	100	−10～50	90	70	220	830	10	25
SDL-9902-001	D	Ⅳ	高出力・3ビーム	30	−10～50	20	40	70	830	10	25

■外観図 Package Dimensions

Tolerance : ±0.2
Unit : mm

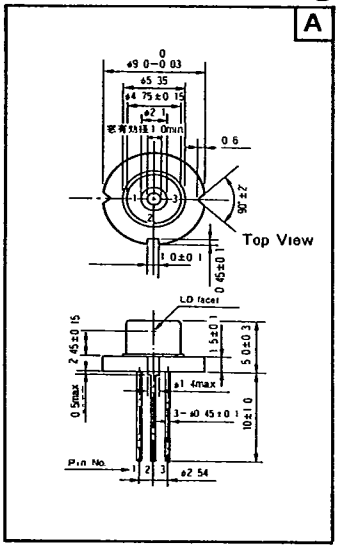

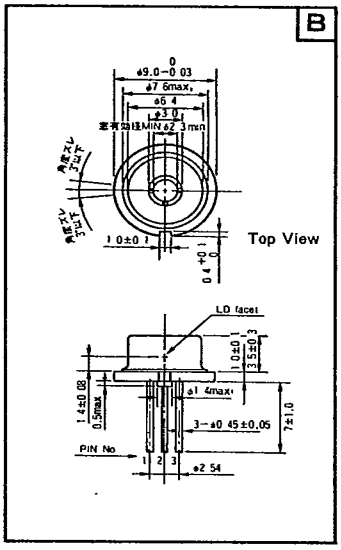

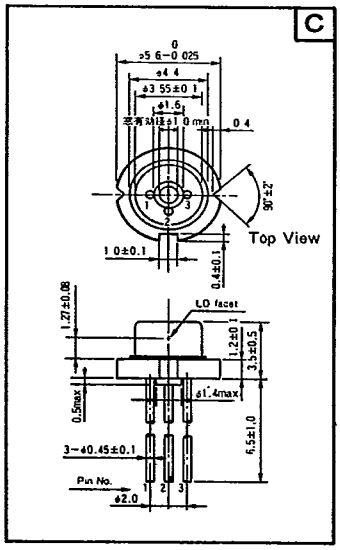

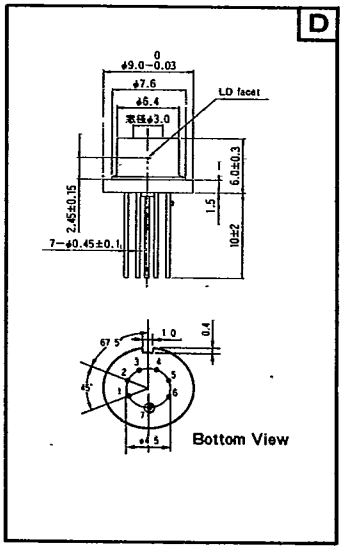

■ピン結線図 Pin Connections

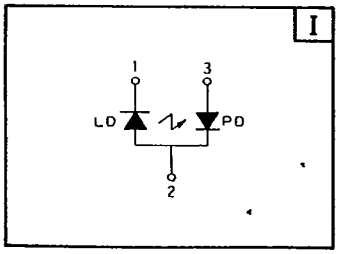

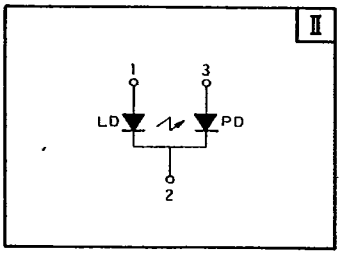

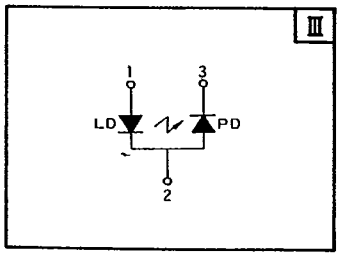

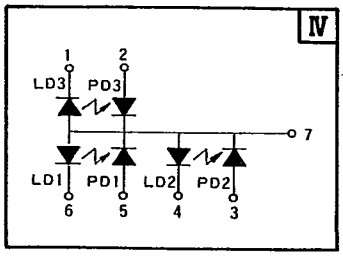

This Material Copyrighted By Its Respective Manufacturer